NovoPort® Speed

903013-03-6-50 01/2024

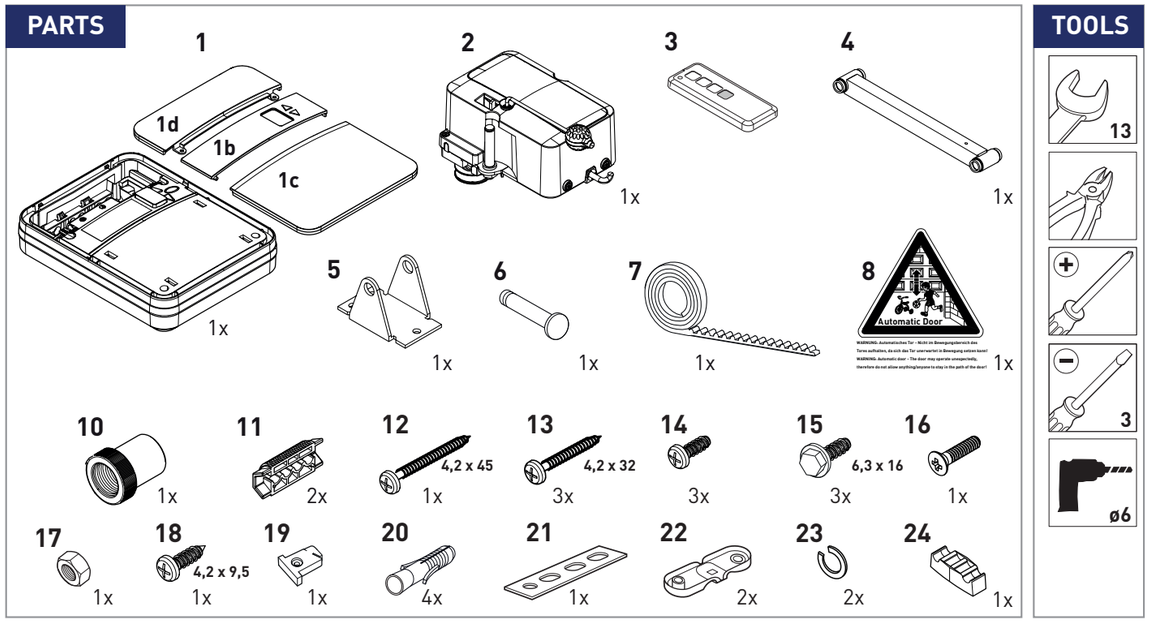

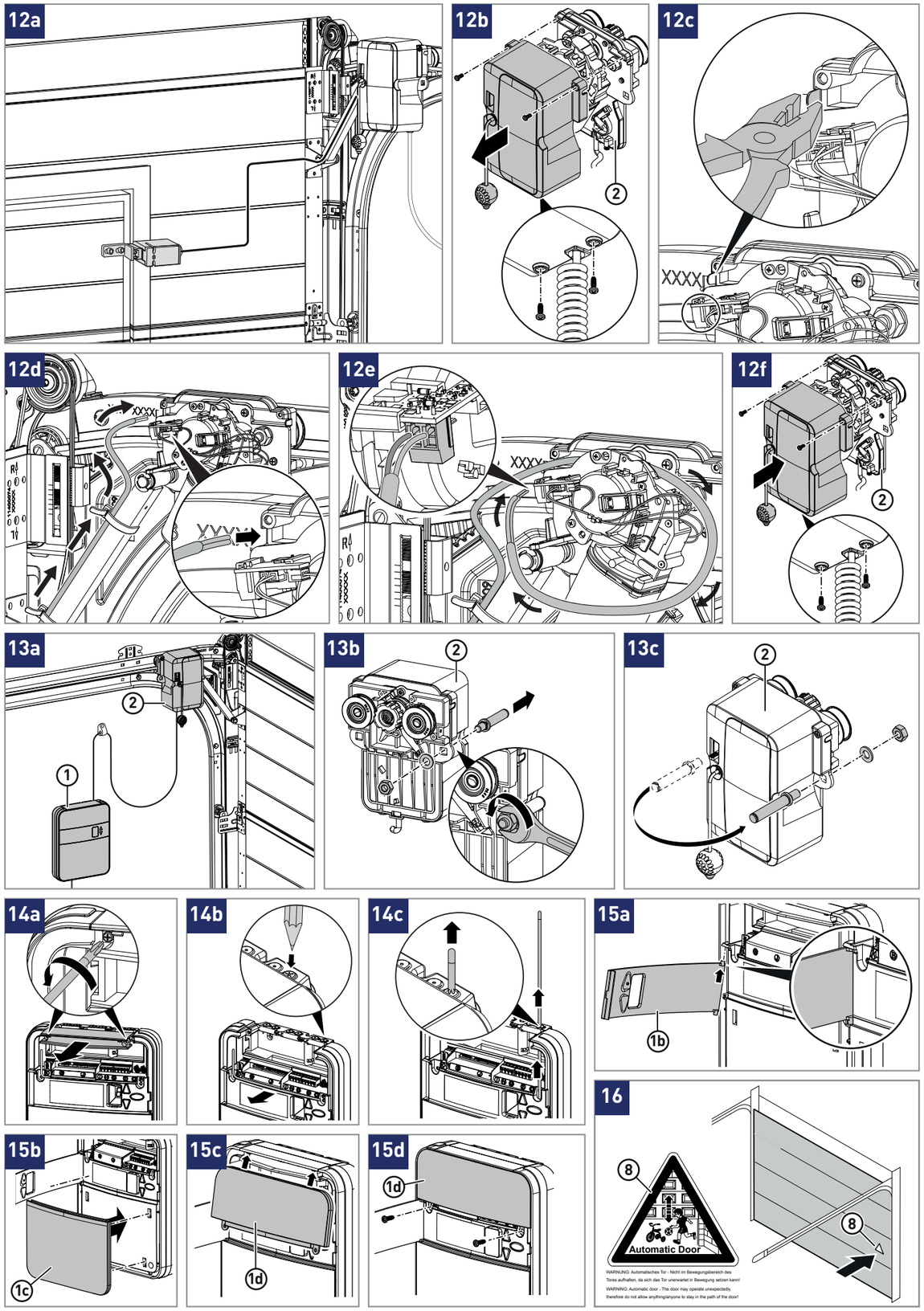

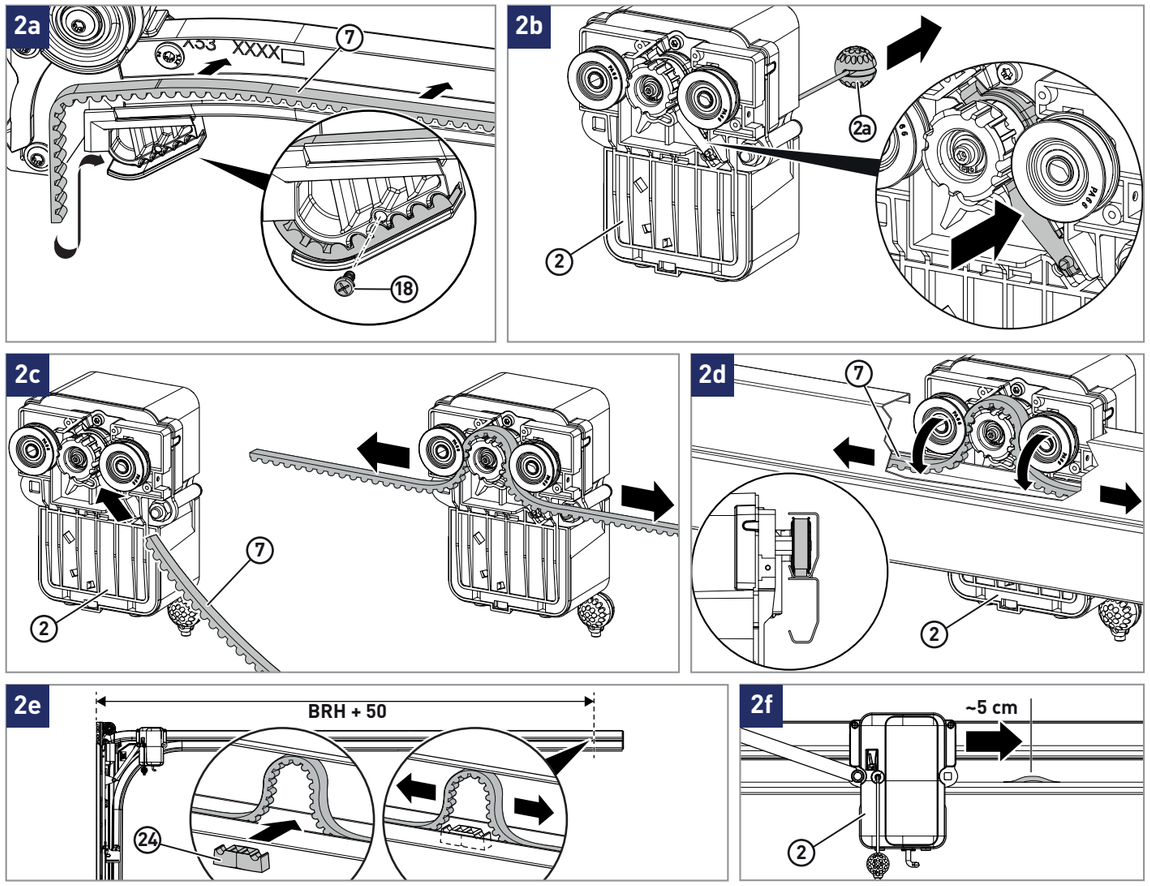

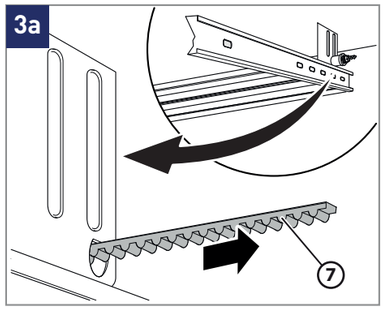
3a
7
7

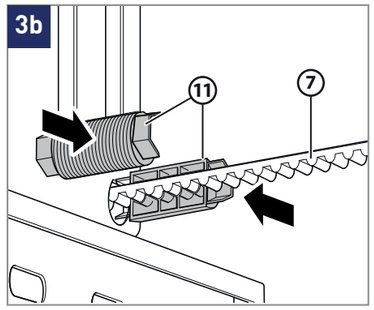
3b
11
7

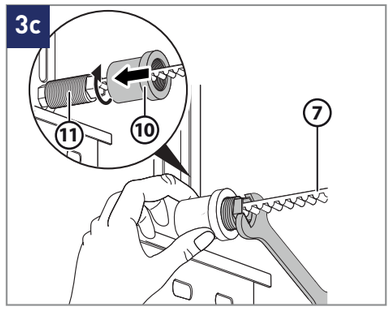
3c
11
10
7

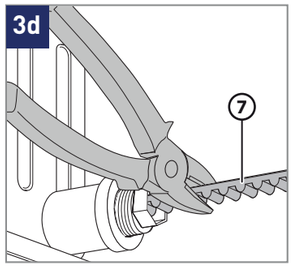
3d
7

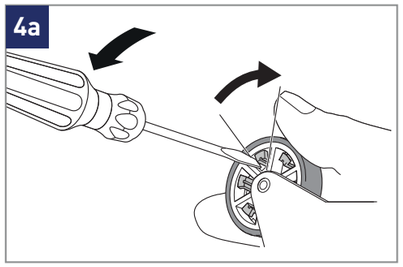
4a

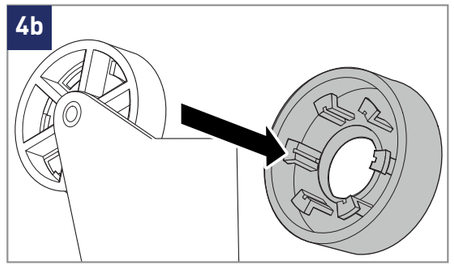
4b

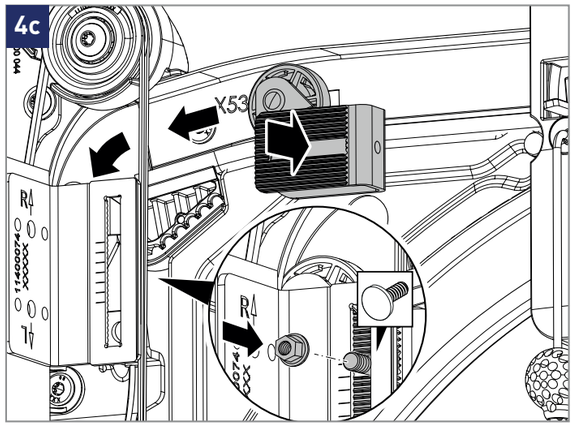
4c
X53

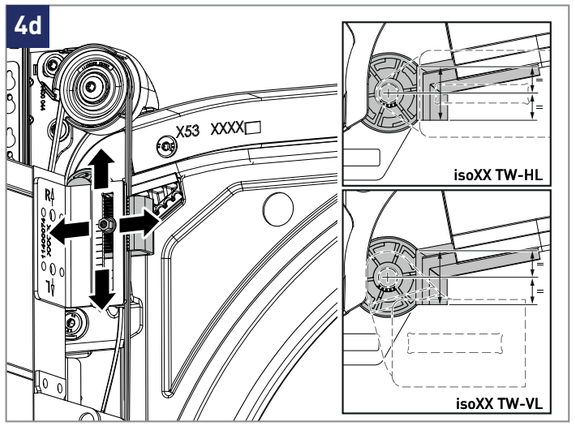
4d
X53 XXXX
isoXX TW-HL
isoXX TW-VL

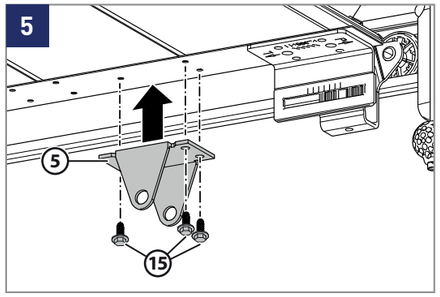
5
5
15

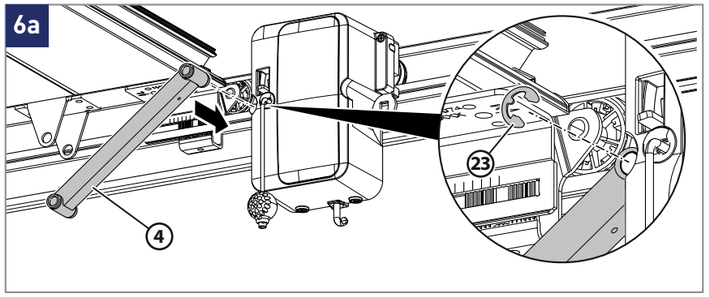
6a
4
23

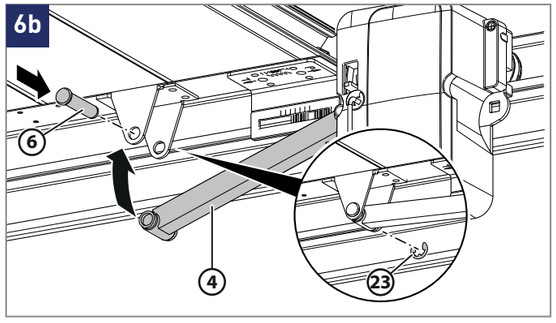
6b
6
4
23

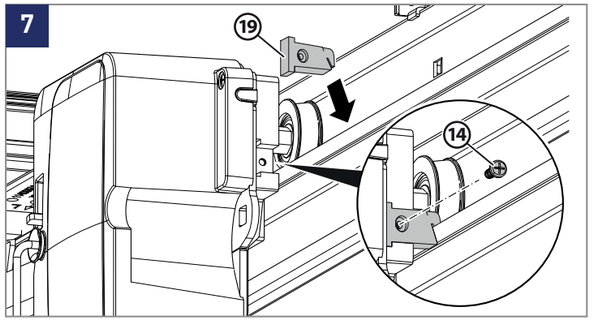
7
19
14

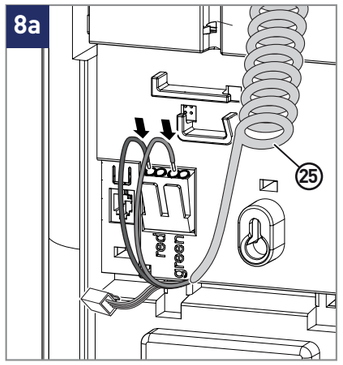
8a
red
green
25

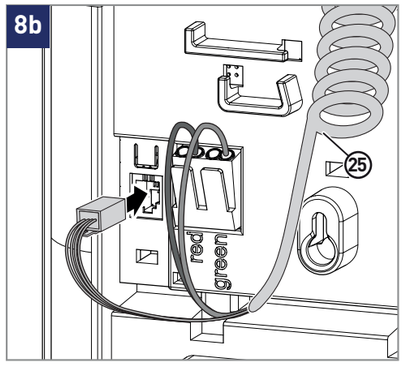
8b
red
green
25

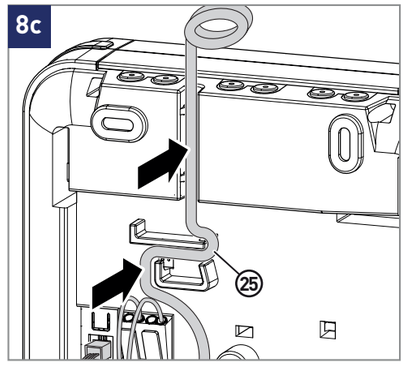
8c
25

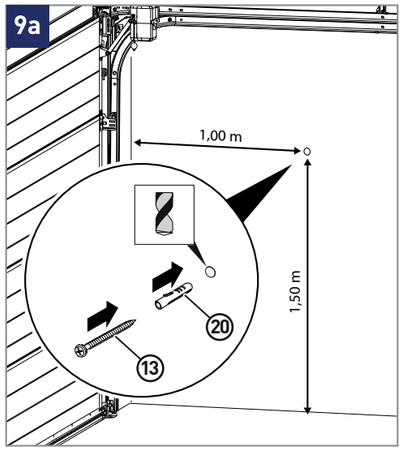
9a
1,00 m
1,50 m
20
13

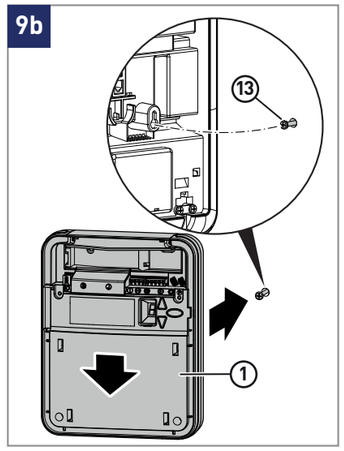
9b
13
1

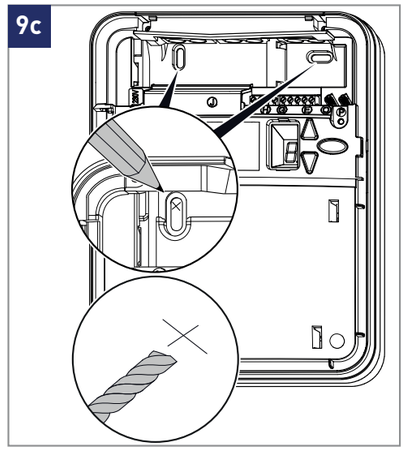
9c

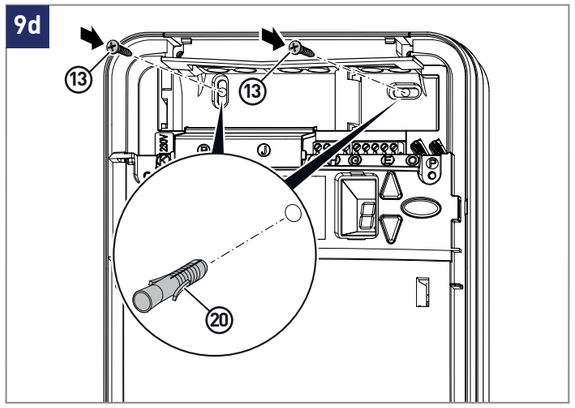
9d
13
13
20

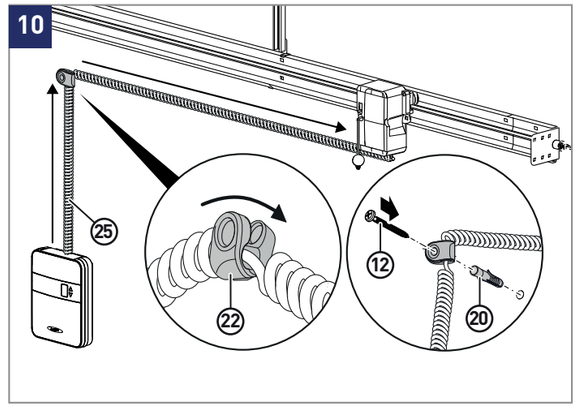
10
25
22
12
20

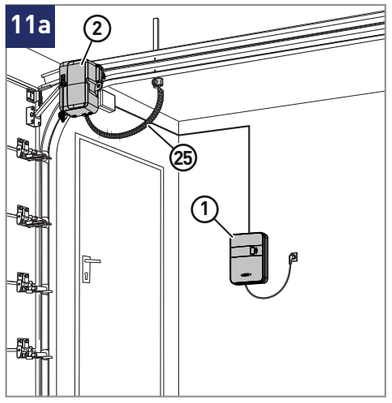
11a
2
25
1

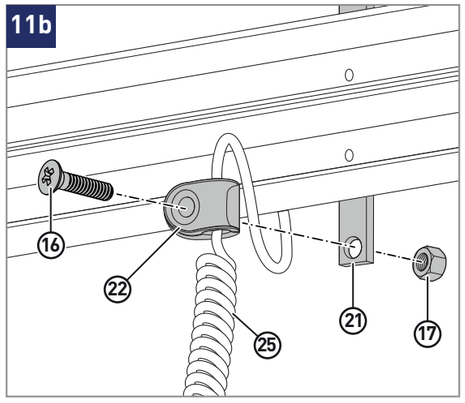
11b
16
22
25
21
17

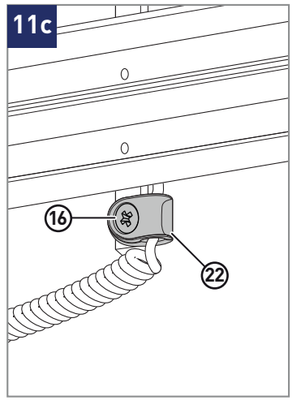
11c
16
22